Tappbärande lyftgångjärn

3248

3248KS/KV-49

Användning:

Gångjärn för ytterdörrar, garagedörrar och förrådsdörrar. Med höjdjustering -2+4mm och sidledsjustering. Symmetrisk urfräsning, godskänd enligt klass 4 EN1935:2002, EN 1935:2002/AC.
Varianter för höger- och vänsterhängda dörrar.

Ytbehandling:

Förzinkad
Transparent lack
Borstad Rostfritt
Mattsvart (kommer snart)

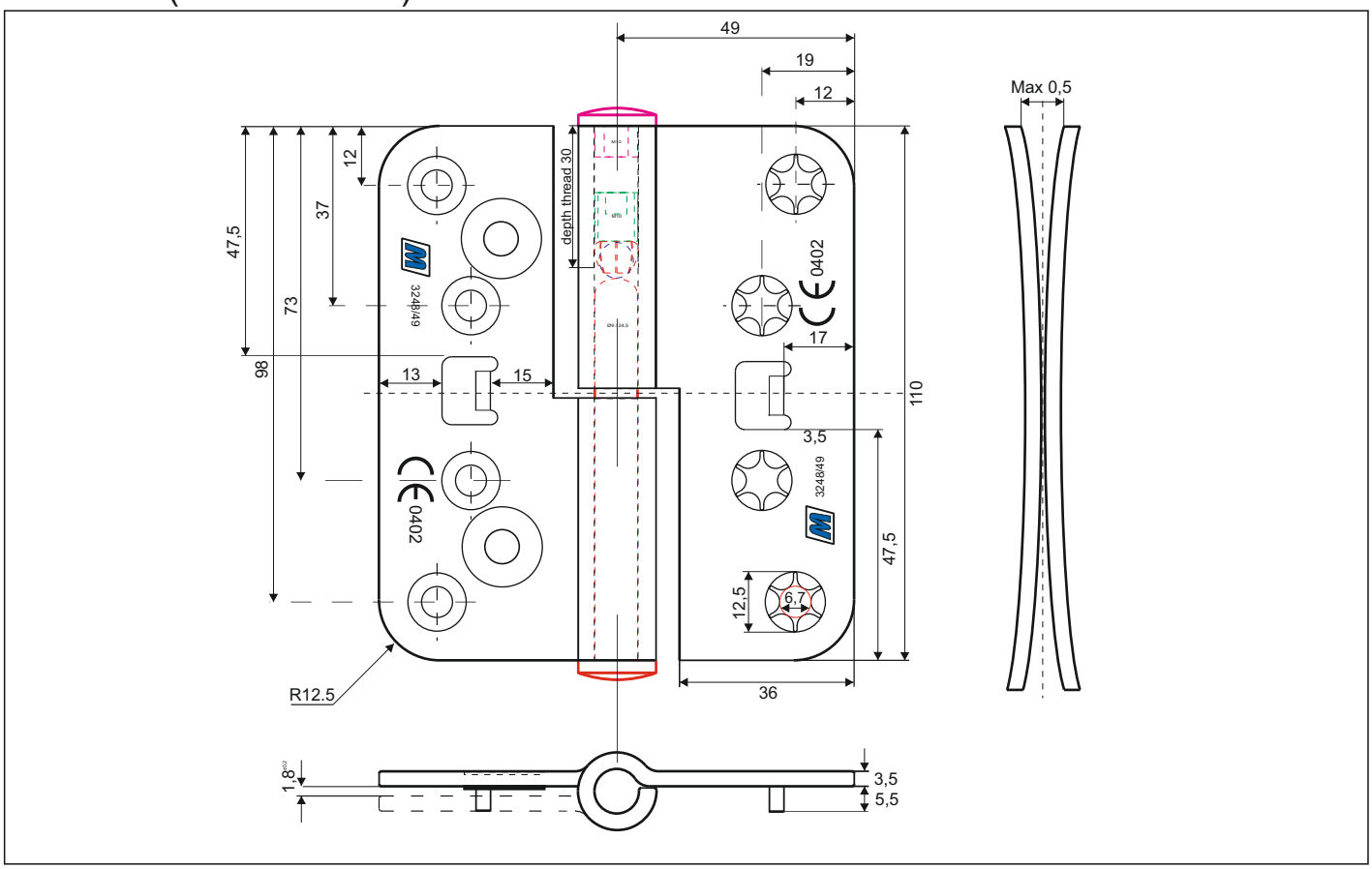

Artikelnummer:	Benämning:	Paketering:
3248KS/KV LH Female	Tappbärande gångjärn 3248	120 st/Låda
3248KS/KV LH Male	Tappbärande gångjärn 3248	120 st/Låda
3248KS/KV RH Female	Tappbärande gångjärn 3248	120 st/Låda
3248KS/KV RH Male	Tappbärande gångjärn 3248	120 st/Låda